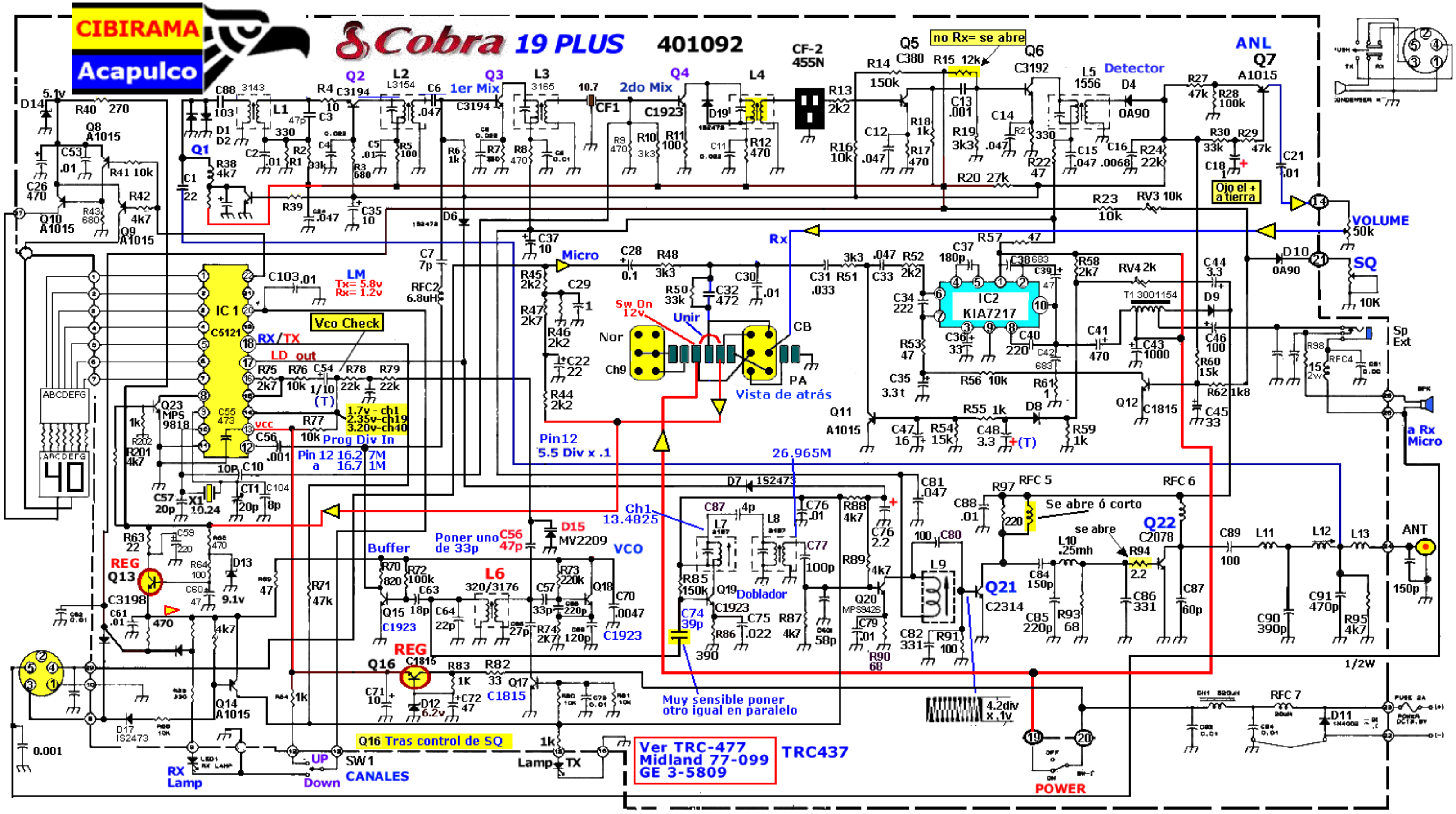
CIBIRAMA
Acapulco
Cobra 19 PLUS
401092
CF-2
455N
no Rx= se abre
Q5
Q6
Q7
ANL
Detector
Q2
Q3
Q4
1er Mix
2do Mix
L1
L2
L3
L4
L5
Q1
Q8
Q9
Q10
Q11
Q12
Q13
Q14
Q15
Q16
Q17
Q18
Q19
Q20
Q21
Q22
IC 1
C5121
IC2
KIA7217
LM
Tx= 5.8v
Rx= 1.2v
Vco Check
RX/TX
LD out
Micro
Rx
Sw On
12v
Unir
Nor
Ch9
CB
PA
Vista de atrás
Pin12
5.5 Div x .1
26.965M
Ch1
13.4825
Buffer
Poner uno
de 33p
VCO
L6
320/3176
Doblador
Se abre ó corto
se abre
Muy sensible poner
otro igual en paralelo
4.2div
x .1v
Q16 Tras control de SQ
Ver TRC-477
Midland 77-099
GE 3-5809
TRC437
RX
Lamp
UP
Down
SW1
CANALES
Lamp
TX
POWER
VOLUME
50k
SQ
10K
Sp
Ext
a Rx
Micro
ANT
150p
Ojo el +
a tierra
REG
Q13
REG
Q16
Q21
Q22
C2314
C2078
C1923
C1815
MV2209
MPS9818
MPS9426
1/2W